Code : **97C 100-- M38**
Ventosa 1.5 Fole Série 97C Ø 100MM

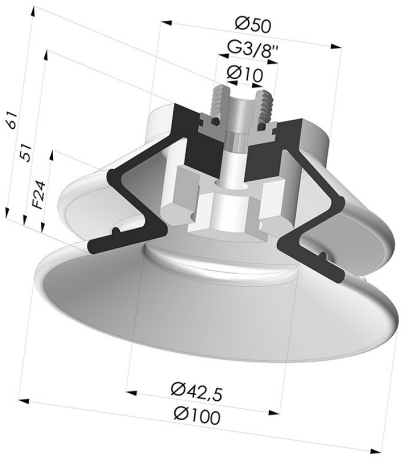

INFORMAÇÕES TÉCNICAS

Altura (em mm) :	61
Categoria :	Com fole
diâmetro do cano interno :	Macho G3/8"
diâmetro do lábio de contato :	100 mm
Faixa :	ventosa
Força horizontal :	325,5 N
Força vertical :	163 N
Forma :	1,5 foles
Número de foles :	1,5 foles
Série :	97C
Seta :	24 mm

E-mail: info@novacom-grp.com
NOVACOM - Z.A. de Sars et Rosières - 30, rue de l'épau - 59230 ROSULT - França
Tél. : +33 (0)3 27 30 53 53
Número de IVA : FR57 381 120 484